第7回埼玉県中学生ビーチバレーボール大会　男子予選組み合わせ

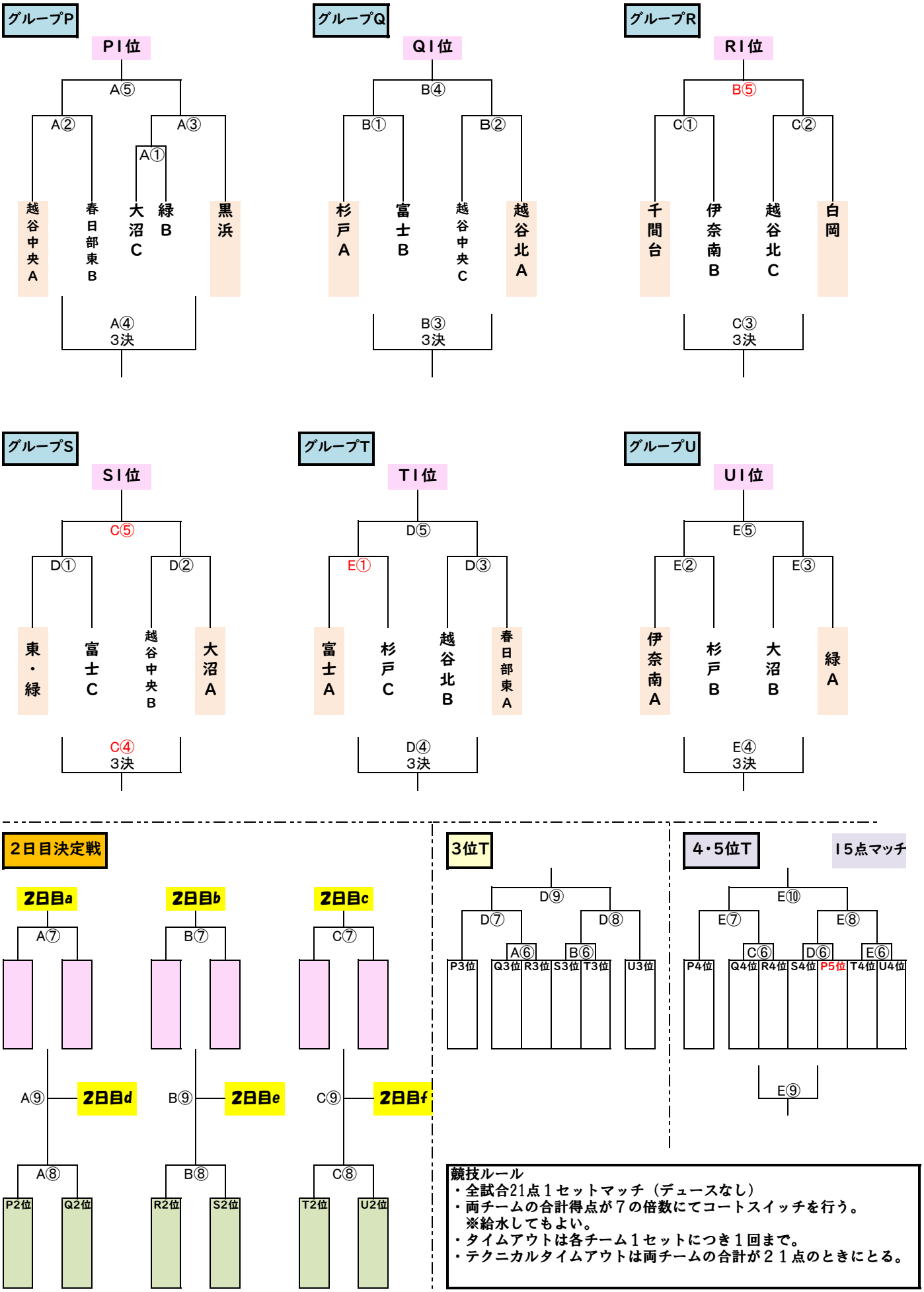

競技ルール

- 全試合21点１セットマッチ（デュースなし）
- 両チームの合計得点が７の倍数にてコートスイッチを行う。
  ※給水してもよい。
- タイムアウトは各チーム１セットにつき１回まで。
- テクニカルタイムアウトは両チームの合計が２１点のときにとる。