平成29年度第15回埼玉県バレーボール協会長杯争奪中学生バレーボール大会　男子

優　勝　富士見市立東中学校　　準優勝　坂戸市立桜中学校
第3位　富士見市立西中学校　　第3位　熊谷市立熊谷東中学校

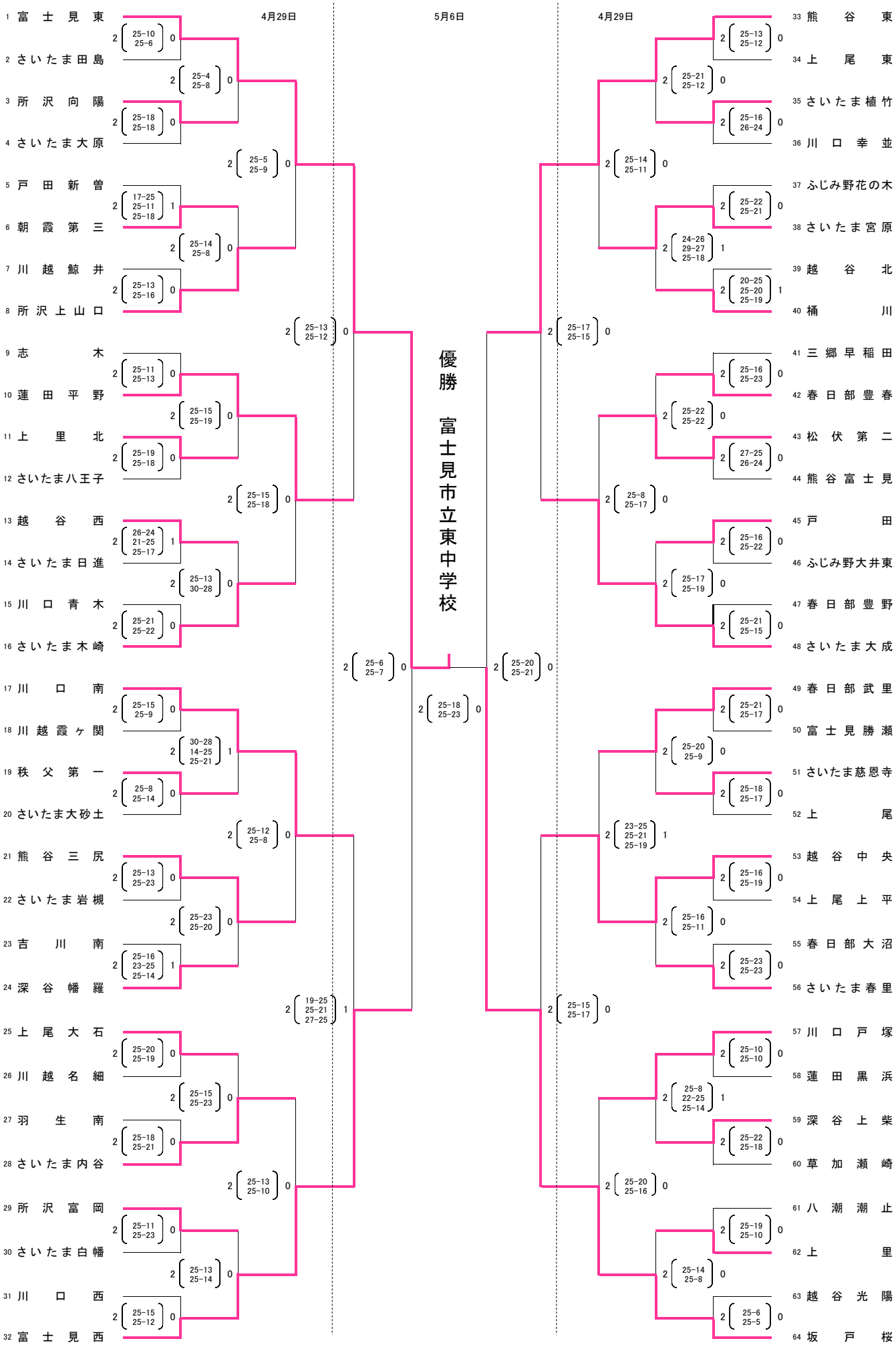

平成29年度第15回埼玉県バレーボール協会長杯争奪中学生バレーボール大会　女子

優　勝　川口市立芝西中学校
第3位　越谷市立栄進中学校
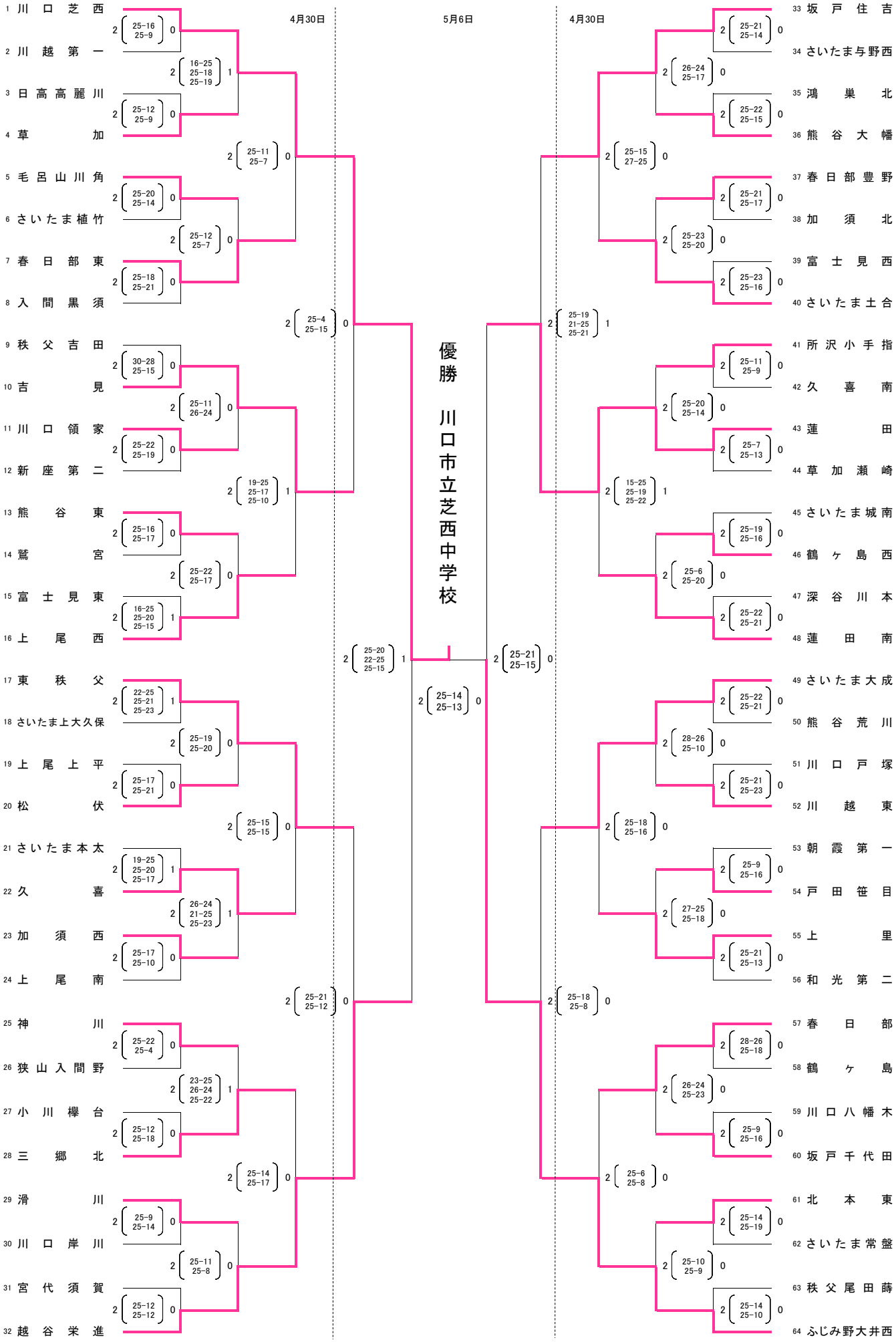
準優勝　ふじみ野市立大井西中学校
第3位　蓮田市立蓮田中学校