平成30年度第16回埼玉県バレーボール協会長杯争奪中学生バレーボール大会　男子

4月30日（月）　ABCD　久喜市総合体育館第1　EF　久喜市総合体育館第2
G　蓮田市立平野小学校　H　蓮田市立平野中学校　IJ　杉戸町立杉戸中学校
5月6日(日)　AB　久喜市総合体育館第1

1 富士見東
2 さいたま日進
3 加須昭和
4 川口戸塚
5 富士見勝瀬
6 鴻巣
7 さいたま大谷口
8 越谷大相模
9 さいたま尾間木
10 杉戸
11 三郷早稲田
12 川越鯨井
13 さいたま土合
14 熊谷別府
15 深谷南
16 さいたま宮原
17 熊谷荒川
18 川口南
19 越谷西
20 さいたま大谷
21 越谷富士
22 所沢上山口
23 さいたま宮前
24 深谷幡羅
25 草加新栄
26 さいたま八王子
27 春日部豊野
28 新座
29 川越霞ヶ関
30 朝霞第三
31 越谷光陽
32 上尾上平

33 春日部武里
34 さいたま植竹
35 春日部大沼
36 草加瀬崎
37 熊谷富士見
38 所沢富岡
39 さいたま大成
40 所沢向陽
41 上尾東
42 深谷
43 桶川
44 羽生西
45 松伏第二
46 さいたま岸
47 熊谷東
48 川口青木
49 上尾大石
50 富士見西
51 坂戸桜
52 三郷南
53 さいたま大原
54 ふじみ野大井東
55 川口幸並
56 さいたま内谷
57 八潮潮止
58 蕨第一
59 越谷中央
60 春日部豊春
61 伊奈南
62 川口上青木
63 さいたま慈恩寺
64 蓮田平野

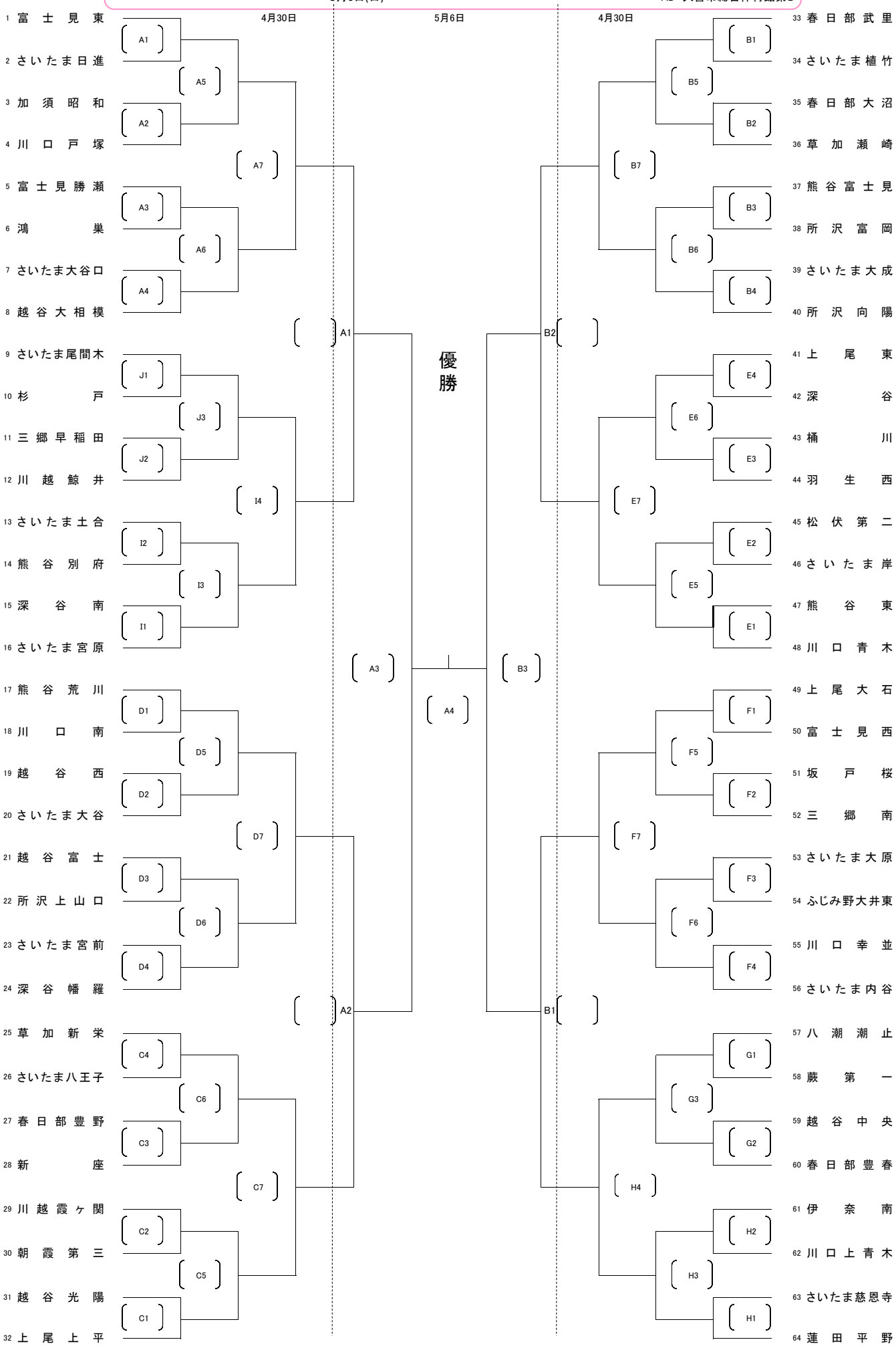

平成30年度第16回埼玉県バレーボール協会長杯争奪中学生バレーボール大会　女子
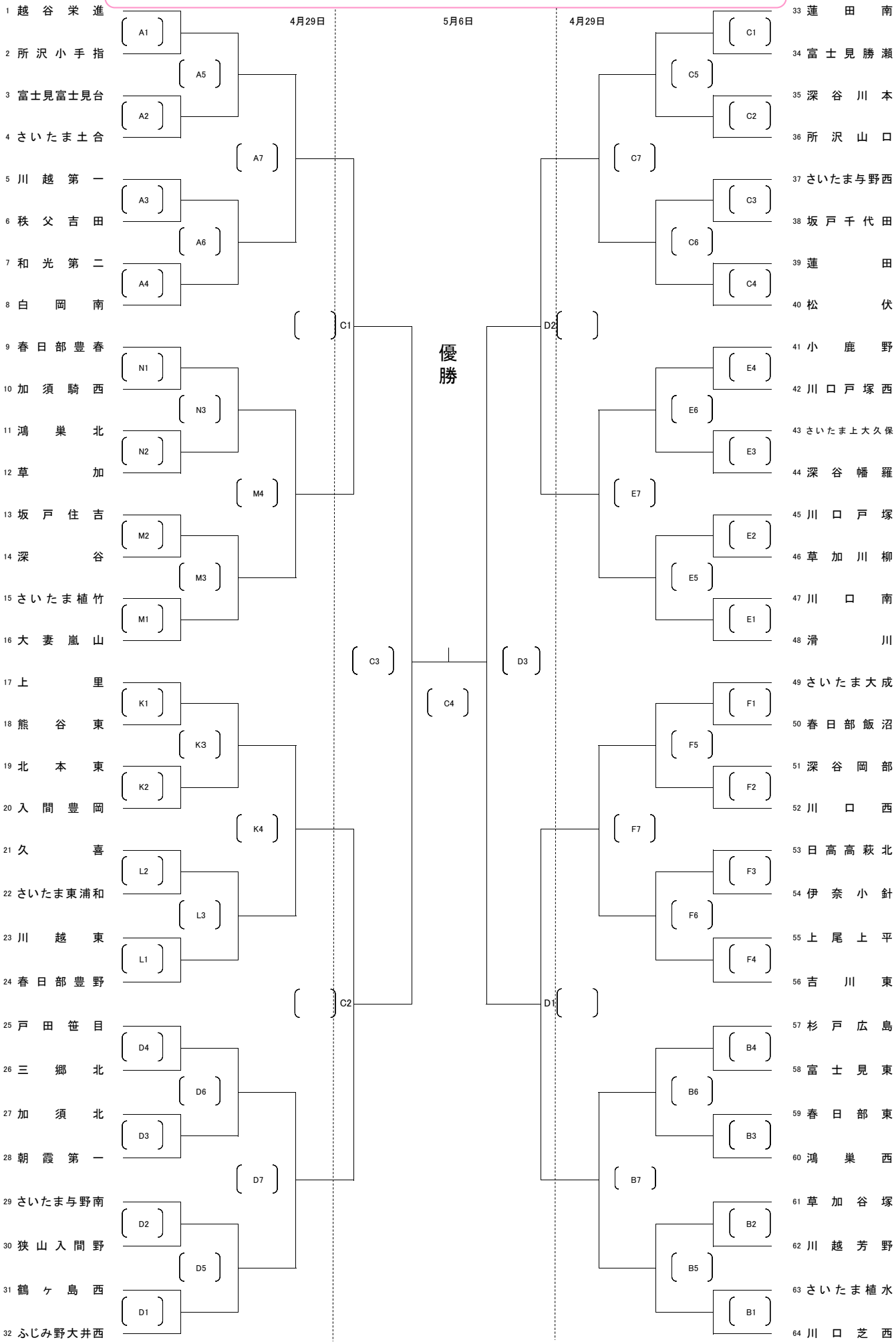
4月29日(日)　ABCD　久喜市総合体育館第1　EF　久喜市総合体育館第2
KL　久喜市立久喜中学校　MN　久喜市立久喜南中学校
5月6日(日)　CD　久喜市総合体育館第1