令和年7度 第23回埼玉県バレーボール協会長杯争奪中学生バレーボール大会　男子

優勝　富士見市立西中学校　　準優勝　春日部市立豊野中学校

第3位　蓮田市立黒浜中学校　坂戸市立桜中学校

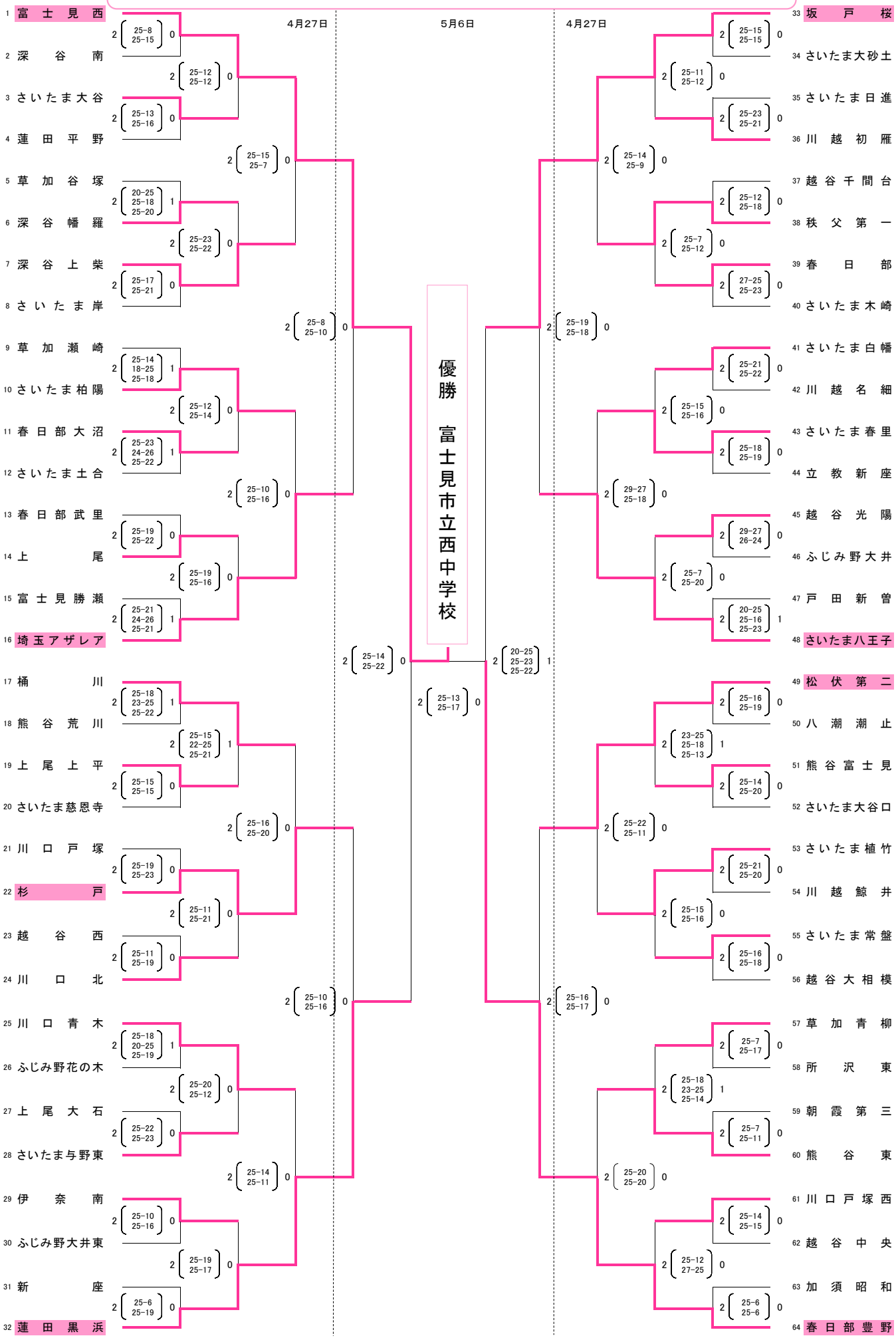

令和7年度 第23回埼玉県バレーボール協会長杯争奪中学生バレーボール大会　女子

優勝　大妻嵐山中学校　　準優勝　さいたま市立宮原中学校
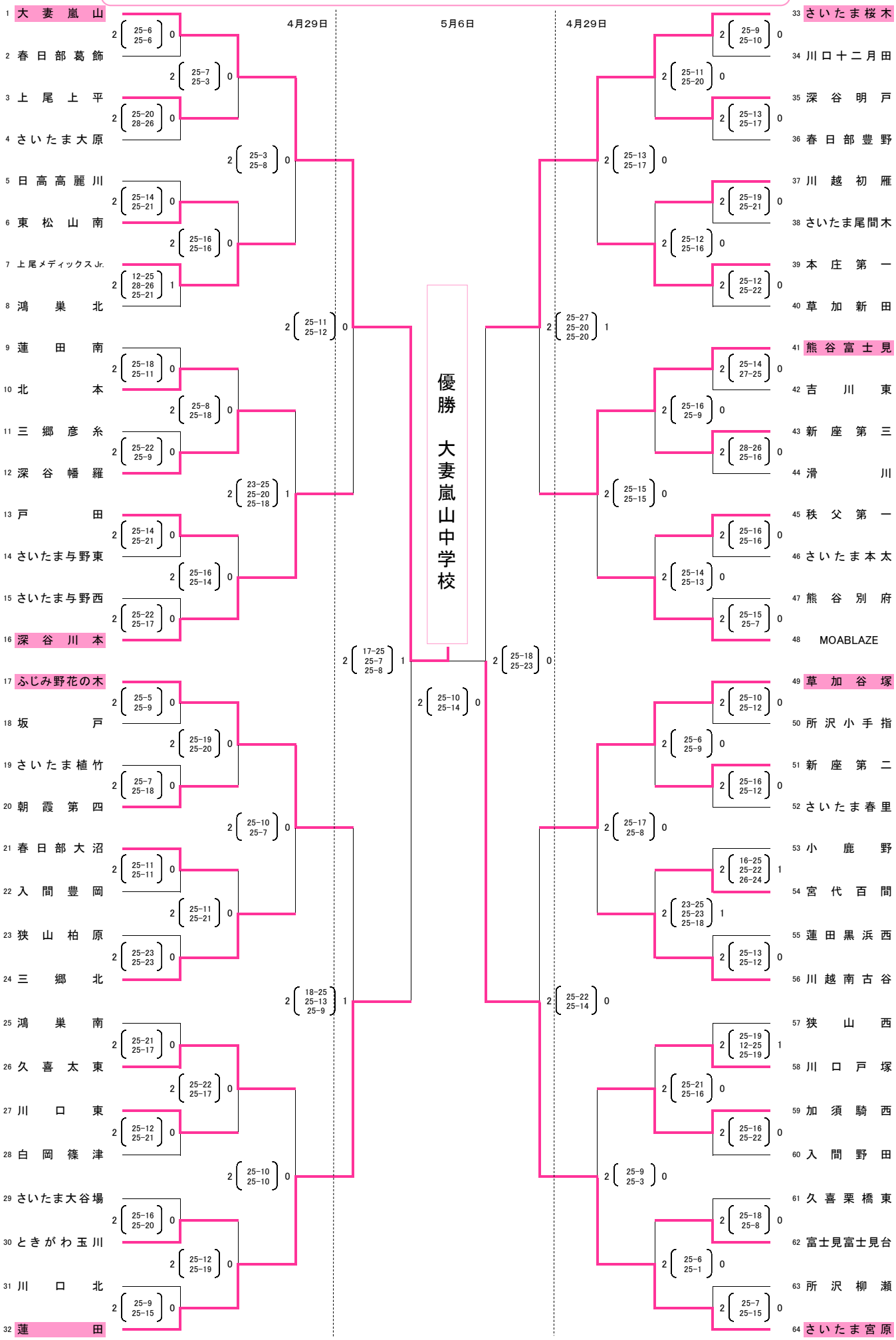
第3位　蓮田市立蓮田中学校　　さいたま市立桜木中学校